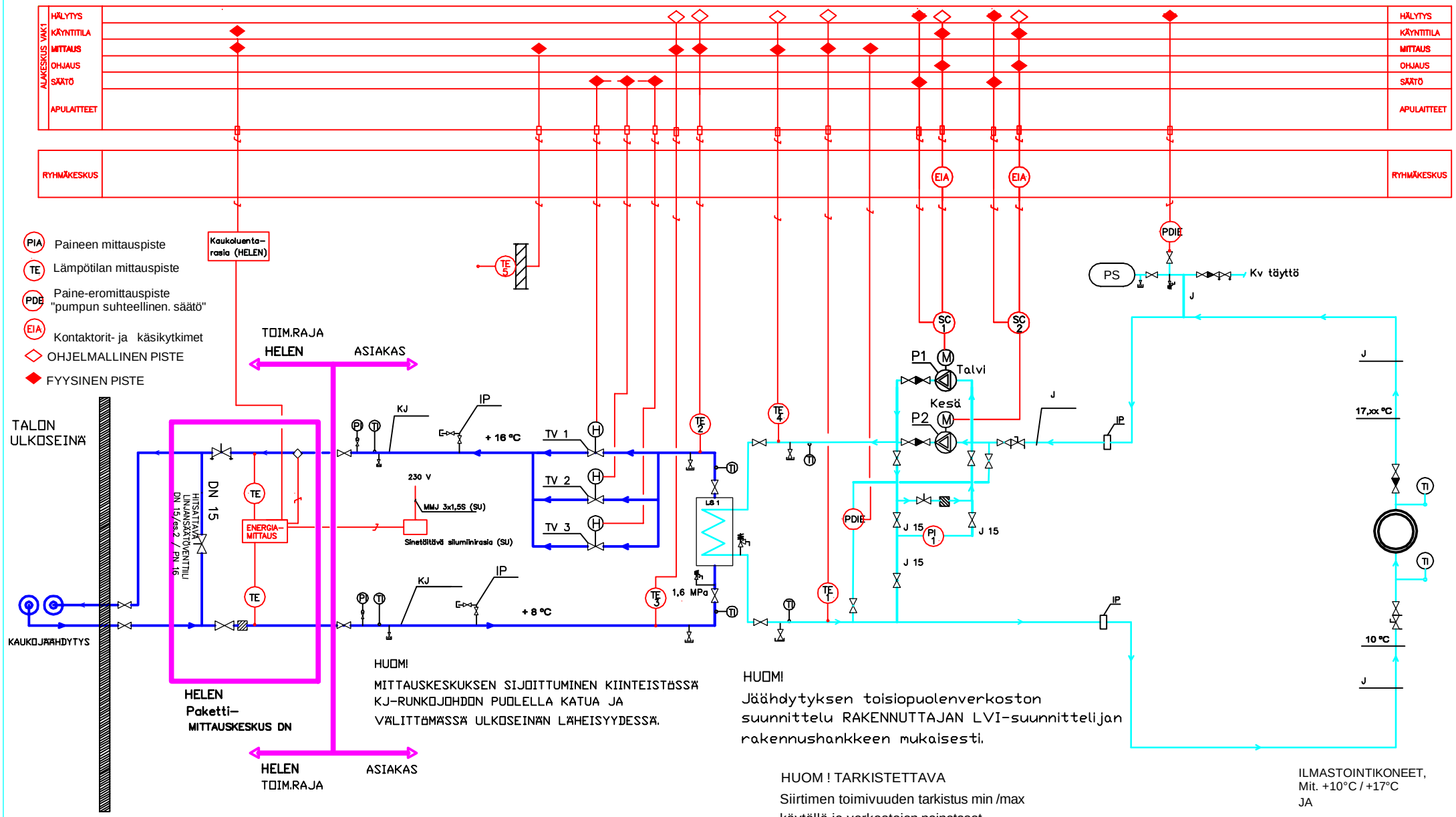

HUOM ! TARKISTETTAVA

Siirtimen toimivuuden tarkistus min /max käytöllä ja verkostojen painetasot iv / konvektorit

ILMASTOINTIKONEET,
Mit. +10°C / +17°C
JA
PUHALLIN-KONVEKTORIT
Mit. +10°C / +18°C

HUOM !
PRIMÄÄRIPIIRIN SÄÄTÖVENTTIILIEN OHJAUS TOISIOPUOLEN VERKOSTOSTA menoveden lämpötilan mukaisesti , TE 1 on ohjaava lämpötila-anturi

ESIMERKKI KYTKENTÄKAAVIO (alle 300KW)
COMFORT–JÄRJESTELMÄ (kondensoiva)
TOIMISTO–LIIKERAKENNUKSET ja ASUINKIINTEISTÖT